ՍԱՆԴՂԱԲԱՁՈՒԿ ՍԲ-1

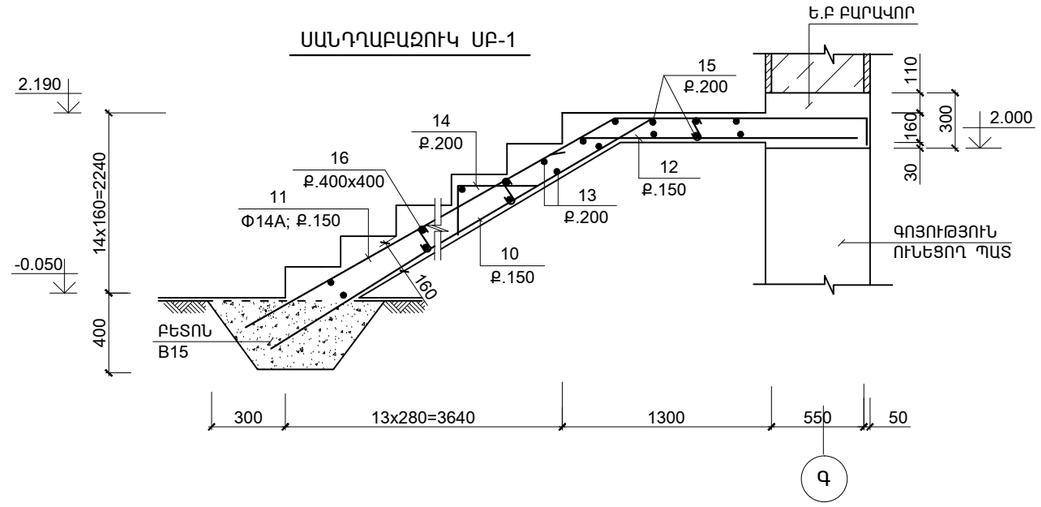

ՍԱՆԴՂԱԲԱՁՈՒԿ ՍԲ-2

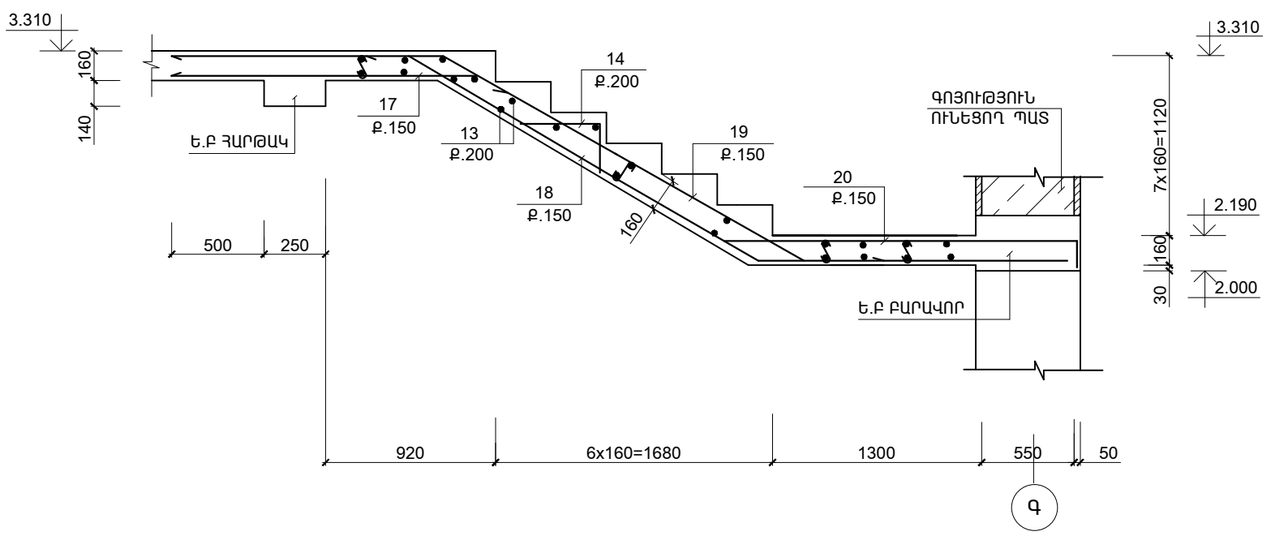

1	2	3		4	5	6
		ՍԱՆԴՂԱԲԱՁՈՒԿ ՍԲ-2 (1 ՀԱՏ)				
18	СТО АСЧМ 7 - 93	Φ14 A500C	L = 5300	7	6.4	44.9
19	–"–	Φ14 A500C	L = 4600	7	5.56	38.9
17	–"–	Φ14 A500C	L = 1900	7	2.3	16.1
20	–"–	Φ14 A500C	L = 2220	7	2.7	18.8
13	–"–	Φ8 A-I	L = 1200	36	0.48	17.3
14	–"–	Φ6 A-I	L = 850	42	0.19	8.0
16	–"–	Φ6 A-I	L = 200	26	0.04	1.0
	ՆՅՈՒԹԸ՝	ԲԵՏՈՆ B20				1.2 (Մ³)

ՄԱՍՆԱԳԻՐ

ԴԻՐՔ	ՆՇԱՆԱԿՈՒՄԸ	ԱՆՎԱՆՈՒՄԸ		ՔԱՆ.	ՔԱՇԸ ՄԻԱՎՈՐԻ ԿԳ.	ԾԱՆՈԹ. ԸՆԴ. ԿԳ.
	ՄԻԱՁՈՒՅԼ Ե.Բ ԷԼ_ԵՐ					
		ԱՍՏԻՃԱՆԱՎԱՆԴԱԿ ԱՎ-1				
		Ե.Բ ԲԱՐԱՎՈՐ (1 ՀԱՏ)				
1	СТО АСЧМ 7 - 93	Φ16 A500C	L = 2650	4	4.19	16.8
2	–"–	Φ12 A500C	L = 2650	4	2.4	9.6
3	–"–	Φ8 A-I	L = 1500	26	0.6	15.6
	ՆՅՈՒԹԸ՝	ԲԵՏՈՆ B20				0.55 (Մ³)
		Ե.Բ ՀԱՐԹԱԿ (1 ՀԱՏ)				
4	СТО АСЧМ 7 - 93	Φ8 A500C	L = 2700	10	1.1	11.0
5	–"–	Φ8 A500C	L = 1400	28	0.56	15.7
6	–"–	Φ6 A-I	L = 200	30	0.04	1.2
7	–"–	Φ20 A500C	L = 3400	4	8.4	33.6
8	–"–	Φ16 A500C	L = 3400	4	5.4	21.6
9	–"–	Φ8 A-I	L = 1200	46	0.48	22.1
	ՆՅՈՒԹԸ՝	ԲԵՏՈՆ B20				0.9 (Մ³)
		ՍԱՆԴՂԱԲԱՁՈՒԿ ՍԲ-1 (1 ՀԱՏ)				
10	СТО АСЧМ 7 - 93	Φ14 A500C	L = 6720	7	8.1	56.7
11	–"–	Φ14 A500C	L = 5250	7	6.35	44.5
12	–"–	Φ14 A500C	L = 2100	7	2.54	17.8
13	–"–	Φ8 A-I	L = 1200	44	0.48	21.1
14	–"–	Φ6 A-I	L = 850	84	0.19	15.9
15	–"–	Φ8 A-I	L = 2700	12	1.1	13.2
16	–"–	Φ6 A-I	L = 200	42	0.04	1.9
	ՆՅՈՒԹԸ՝	ԲԵՏՈՆ B20				1.5 (Մ³)
1	2	3		4	5	6

ԾՐԱԳՐԻ ԱՌԱՋԱԴՐԱՆՔ՝ TGQ-01				ԳԵՂԱՐՔՈՒՆԻՔԻ ՄԱՐԶԻ ԾԱԿՔԱՐ ԳՅՈՒՂԻ ՄԱՆԿԱՊԱՐՏԵԶԻ ՎԵՐԱԿԱՌՈՒՑՈՒՄ			
				ԿՈՆՍՏՐՈՒԿՏՈՐԱԿԱՆ ՄԱՍ	ՓՈՒԼ	ԹԵՐԹ	ԹԵՐԹԵՐ
					ԱՆ	ԵԿ-19	33
ՆԱԽԱԳԾ.	ԱՂԱՋԱՆՅԱՆ Լ.			ՍԱՆԴՂԱԲԱՁՈՒԿ ՍԲ-1; ՍԲ-2	ՃԱՐՏԱՐԱՊԵՏԱԿԱՆ ԸՆԿԵՐՈՒԹՅՈՒՆ ԷՎՐՈՍ ՍՊԸ	ENGINEERING EVROS LLC	
ՊԱՇՏՈՆ	ԱԶԳԱՆՈՒՆ	ՍՏՈՐԱԳՐ.					